電動シザースリフト

ANSI A92.20, CSA B354.6

Genie® GS™-2632 & GS-2646

仕様

モデル	GS-2632	GS-2646
最大作業高さ- 屋内 (1)	9.96 m	9.96 m
最大作業高さ- 屋外 (1)	7.79 m	7.99 m
A 最大作業床高さ - 屋内	7.96 m	7.96 m
A 最大作業床高さ - 屋外	5.79 m	5.99 m
B 作業床高さ - 格納時	1.19 m	1.19 m
C 作業床長さ - 外寸	2.26 m	2.26 m
C 作業床長さ - 外寸、延長時	3.18 m	3.18 m
スライド式作業台延長デッキ - 長さ	0.91 m	0.91 m
D 作業台幅 - 外寸	0.84 m	1.18 m
ガードレール高さ	1.10 m	1.10 m
巾木高さ	15 cm	15 cm
E 全高 - 格納時 (折り畳み式レール / 高)	2.31 m	2.31 m
全高 - 格納時 (折り畳み式レール / 低)	1.94 m	1.70 m
F 全長 - 格納時	2.44 m	2.44 m
F 全長 - 格納、延長時	3.33 m	3.33 m
G 全幅	0.82 m	1.18 m
H ホイールベース	1.85 m	1.85 m
I 地上クリアランス (中央) - ポットホールガード格納時	12 cm	12 cm
I 地上クリアランス - ポットホールガード適用時	2.30 cm	2.30 cm

性能

作業台定員 (屋内 / 屋外)	2/1	2/1
積載荷重	227 kg	454 kg
積載荷重 - 延長デッキ延長時	113 kg	113 kg
走行時最大作業床高さ	7.96 m	7.96 m
走行速度 - 格納時	3.2 km/h	3.2 km/h
走行速度 - 上昇時	0.8 km/h	0.8 km/h
登坂能力 - 格納時 (2)	25 %	25 %
旋回半径 - 内径 / 外径	0/2.13 m	0/2.29 m
リフト速度 - 上昇 / 下降	43/33 sec	41/30 sec
傾斜センサー作動角度 (前後 / 横方向)	3° / 1.5°	3° / 1.5°
タイヤ - ソリッドノンマーキング	38×13 cm	38×13 cm

動力

動力	24V DC (4×6V 210Ah)	24V DC (4×6V 210Ah)
動力	24V DC (1×24V 90Ah)	24V DC (1×24V 90Ah)
油圧作動油タンク容量 (E-Drive)	15 L	15 L
油圧作動油タンク容量 (油圧駆動)	17 L	-

重量(3)および床荷重(4)

重量	2,145 kg	1,971 kg
最大重量 (可能なすべてのオプションを追加)	2,223 kg	2,060 kg
最大輪荷重	826 kg	965 kg
タイヤ接地圧	824 kPa	935 kPa
占有面圧	12.91 kPa	9.83 kPa

音および振動のレベル

音圧レベル (地上)	< 70 dBA	< 70 dBA
音圧レベル (作業台)	< 70 dBA	< 70 dBA
振動	< 2.5 m/s²	< 2.5 m/s²

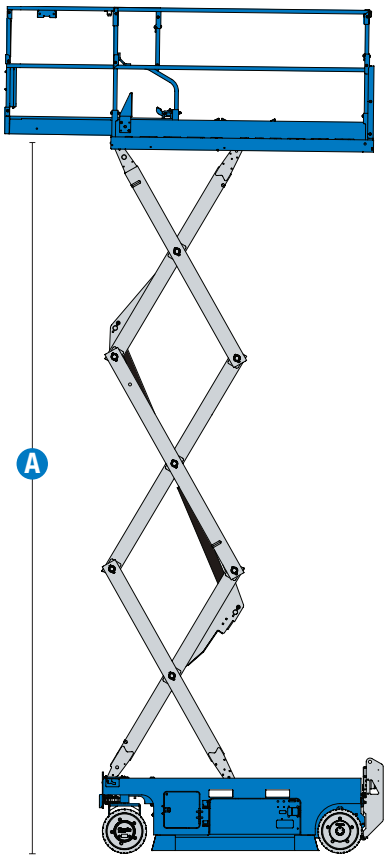

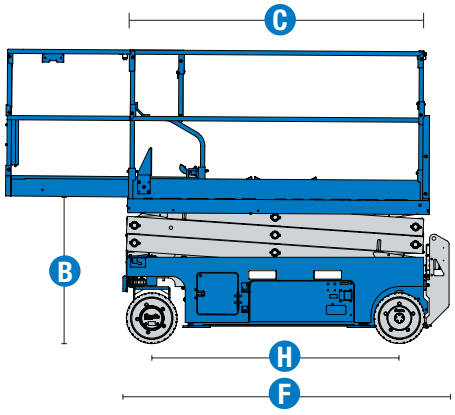

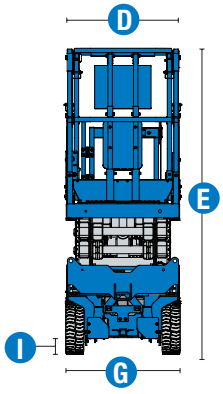

(1) 作業高さのメートル換算値は、作業台高さに2mを追加。米国単位では、作業台高さに6フィートを追加。
(2) 登坂能力は勾配での走行に適用され、オプションとマシンの構成により異なる場合があります。定格勾配に関する詳細については、操作説明書を参照してください。
(3) 重量は標準構成のものであり、オプションおよび/または国の標準によって異なります。
(4) 床荷重情報は概算値であり、オプションとマシンの構成により異なる場合があります。必ず適切な安全係数を適用して使用する必要があります。

電動シザースリフト

ANSI A92.20, CSA B354.6

Genie® GS™-2632 & GS-2646

SKU: 標準モデル

- **GS2632E1AE0003:** GS-2632、E-Drive
- **GS263201AE0007:** GS-2632、油圧駆動

* 受注生産

SKU: 標準モデル

- **GS264601AE0003:** GS-2646、E-Drive

利用可能オプション		S	S+	Bt0
動力	標準FLA（電解液タイプ鉛酸）バッテリー	✔	✔	✔
	AGMメンテナンスフリーバッテリー		❍	❍
	リチウムイオンバッテリー			❍
	充電中の駆動遮断		❍	❍
	インバーター		❍	❍
	後部充電器差し込み口	✔	✔	✔
作業台	折り畳みレール、フルハイトのスウィングゲート（GS-2646）	✔	✔	✔
	折り畳みレール、ハーフハイトのスウィングゲート（GS-2632）	✔	✔	✔
	スライド式作業台延長デッキ	✔	✔	✔
	作業台へのエアライン			❍
	自動車式ホーン		❍	❍
	作業台へのAC電源	✔	✔	✔
	降下、傾斜、モーションアラーム	✔	✔	✔
	縞板の作業台	✔	✔	✔
	デュアルLED点滅式ビーコン	✔	✔	✔
	電子ホーン	✔	✔	✔
	安全帯取り付け口	✔	✔	✔
	作業台操作盤ガード	✔	✔	✔
	作業台荷重検知システム	✔	✔	✔
	比例制御式の走行とリフト	✔	✔	✔
	SmartLink™ デュアルゾーン・コントロールシステム	✔	✔	✔
シャーシ	Lift Connect テレマティクス		❍	❍
	Lift Connect アップグレード(Access Manager を含む)		❍	❍
	生分解性油圧作動油			❍
	EE認証（油圧駆動）			❍
	Lift Guard ホワイトノイズアラーム		❍	❍
	Lift Tools スピルガード			❍
	作業台非常降下機能	✔	✔	✔
	上昇時走行可能	✔	✔	✔
	電動ACモーター駆動　(前輪駆動方式)	✔	✔	✔
	デュアルホイール・マルチディスクブレーキ	✔	✔	✔
	緊急時ブレーキ解除	✔	✔	✔
	手動ブレーキ解除（油圧駆動）	✔	✔	✔
	バッテリーインジケーター付き車載診断システム	✔	✔	✔
	ポットホールガード	✔	✔	✔
	フォークポケット	✔	✔	✔
	ソリッドノンマーキングタイヤ	✔	✔	✔
	Tech Pro Link コネクター	✔	✔	✔
	固縛及びリフトポイント	✔	✔	✔

■ S　標準
■ S+　標準+
■ Bt0　受注生産
✔　標準機能
❍　オプション

屋内および屋外での使用に対応

サイドフォークリフトポケット

E-Drive

Genie純正アクセサリー(1)

- Lift Tools ツールボックス
- Lift Connect テレマティクス
- Tech Pro Link ポータブルデバイス

(1) その他アクセサリーを含め、詳細はメーカー及び代理店にお問い合わせください。

製品の仕様は通知なく、またいかなる義務も負うことなく変更される場合があります。本資料内の写真や図面は、説明のみを目的としたものです。本装置の適切な使用方法については、該当する操作説明書をご参照ください。操作説明書の記載事項を守らない場合には、重傷あるいは死亡事故に至る可能性があります。Terexの保証義務は、該当する公開の限定製品保証にのみ記載されています。記載されている製品およびサービスは、米国およびその他の多くの国におけるTerex Corporationまたはその子会社、あるいはその両方の商標、サービスマーク、または商標名です。Terex、Genie、Quality By Design、Xtra Capacity、Lift Power、Lift Guard、Lift Tools、Lift Connect、Tech Pro Linkは、Terex Corporationまたはその子会社の登録商標です。

01/24

© 2024 Terex Corporation