灵活机动的物料升降机

CE, UKCA

Genie® Genie Lift™ GL™-4, GL-8, GL-10 & GL-12

规格

型号	GL-4	GL-8	GL-10	GL-12
Ⓐ 高度 - 收起时	1.72 m	1.72 m	2.00 m	2.31 m
最大高度 - 叉向下	1.26 m	2.51 m	3.01 m	3.66 m
最大高度 - 叉向上	1.80 m	3.06 m	3.56 m	4.20 m
Ⓑ 标准底座长度 - 收起时	0.30 m	0.30 m	—	—
Ⓑ 跨座长度 - 收起时	0.49m	0.49 m	0.49 m	0.49 m
Ⓒ 标准底座长度 - 操作时	0.88 m	0.88 m	—	—
跨座长度 - 操作时	1.09 m	1.09 m	1.09 m	1.09 m
配重底座长度 - 操作时	0.72 m	0.72 m	0.72 m	—
Ⓒ 标准底座宽度 - 平台	0.63 m	0.63 m	—	—
Ⓒ 跨座/配重底座宽度 - 收起时	0.73 m	0.73 m	0.73 m	0.73 m
Ⓒ 跨座/配重底座宽度 - 最大	1.10 m	1.10 m	1.10 m	1.10 m
Ⓒ 跨座/配重底座宽度 - 最大内宽	0.91 m	0.91 m	0.91 m	0.91 m

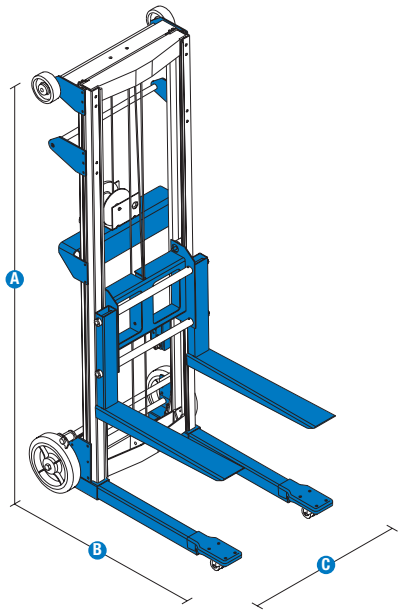

性能

最低装载高度(叉向下)	9 cm	9 cm	9 cm	9 cm
最低装载高度(跨座)	5.1 cm	5.1 cm	5.1 cm	5.1 cm
离地间隙 - 中心 (1) (2) (3)	2 cm	2 cm	2 cm	2 cm
平均曲柄转数 - 标准绞盘	38/m	38/m	38/m	38/m
叉长度	0.57 m	0.57 m	0.57 m	0.57 m
叉宽度 - 外侧	0.52 m	0.52 m	0.52 m	0.52 m
叉宽度 - 内侧	33 cm	33 cm	33 cm	33 cm
装载平台长度	0.58 m	0.58 m	0.58 m	0.58 m
装载平台宽度	0.56 m	0.56 m	0.56 m	0.56 m
14 英寸(36 厘米)负载中心的负载能力	227 kg	182 kg	159 kg	159 kg
吊臂长度	51 cm	51 cm	51 cm	51 cm
吊臂连接点	34/48 cm	34/48 cm	34/48 cm	34/48 cm

动力

平均曲柄转数 - 每长度单位	46/m	46/m	46/m	46/m
标准绞盘 - 活动托架	46/m	46/m	46/m	46/m
标准绞盘 - 活动桅杆	21.3/m	21.3/m	21.3/m	21.3/m

重量和地面承重

重量 - 标准底座标准脚轮选项	51 kg	60 kg	—	—
重量 - 标准底座气动脚轮选项	53 kg	62 kg	—	—
重量 - 跨座标准脚轮选项	57 kg	66 kg	68 kg	70 kg
重量 - 跨座气动脚轮选项	59 kg	68 kg	69 kg	72 kg
重量 - 4 点脚轮选项 A	62 kg	72 kg	73 kg	76 kg
重量 - 4 点脚轮选项 B	63 kg	73 kg	75 kg	77 kg
重量 - 配重底座标准脚轮选项	178 kg	186 kg	196 kg	—

灵活机动的物料升降机

CE, UKCA

Genie® Genie Lift™ GL™-4, GL-8, GL-10 & GL-12

SKU: 标准型号

- GL-4*
- GL-4 跨式底座*
- GL-4 配重底座*

SKU: 标准型号

- GL-8*
- GL-8 跨式底座*
- GL-8 配重底座*

* 按单生产

选项可用性		S	S+	Bt0
底座	脚踏式制动器			❍
	设计便携紧凑，便于运输和存放			✔
	快速设置，无需工具			✔
	可轻松滚动通过单门			✔
桅杆	重型绞盘			❍
	单速手动绞盘，可将负载锁定在原位			✔
	可逆绞盘手柄，便于存放			✔
	运输托架闭锁			✔
平台	气动后轮 10 英寸/25.4 厘米，前万向轮 2.5 英寸/6.4 厘米（标准，跨座式）			❍
	4 点式万向脚轮 A：后轮 4 英寸/10.2 厘米，前轮 2 英寸/5.1 厘米（跨座式）			❍
	4 点式万向脚轮 B：后轮 5 英寸/12.7 厘米，前轮 2 英寸/6.4 厘米（跨座式）			❍
	5 英寸/12 厘米后万向脚轮，4 英寸/10 厘米前定向轮（配重）			✔
	后轮 8 英寸/20.32 厘米，前轮 2 英寸/5 厘米，实心无痕车轮和脚轮（标准，跨座式）			✔
Attachments	铝质梯子（仅适用于标准底座和跨座式底座）			❍
	标准钢叉，经久耐用			✔
	臂式高空作业平台			❍
	装载平台			❍

重型绞盘（梯子选项未配备）

S	标准
S+	标准 +
Bt0	按单生产
✔	标准特性
❍	选项

轻便

便携式卡车

物料搬运属具

吉尼正品配件 (1)

(1) 更多配件可通过吉尼正品零部件购买。

产品规格如有变更，恕不另行通知，我们不对此承担相关义务。本文中所示的图片和/或图纸仅供参考。有关如何正确使用设备的说明，请参考相应的操作手册。不遵守操作手册中的说明可能会导致严重伤害或死亡事故。特雷克斯的保修义务仅在适用的已发布有限产品保修中说明。所列出的产品和服务可能是美国和许多其他国家/地区的特雷克斯公司和/或其子公司的商标、服务标志或商品名称。特雷克斯、吉尼、Xtra Capacity、Lift Power、Lift Guard、Lift Tools、Lift Connect 和 Tech Pro Link 是特雷克斯公司或其子公司的注册商标。

11/23

© 2023 Terex Corporation