Genie® Genie Lift™ GL™-4, GL-8, GL-10 & GL-12

Especificaciones

Modelos	GL-4	GL-8	GL-10	GL-12
A Altura - replegado	1,72 m	1,72 m	2,00 m	2,31 m
Altura - horquillas máx. abajo	1,26 m	2,51 m	3,01 m	3,66 m
Altura - horquillas máx. arriba	1,80 m	3,06 m	3,56 m	4,20 m
B Longitud base estándar - replegado	0,30 m	0,30 m	—	—
B Longitud base Straddle - replegado	0,49m	0,49 m	0,49 m	0,49 m
C Longitud base estándar - en funcionamiento	0,88 m	0,88 m	—	—
Longitud base Straddle - en funcionamiento	1,09 m	1,09 m	1,09 m	1,09 m
Longitud base contrapeso - en funcionamiento	0,72 m	0,72 m	0,72 m	—
C Anchura base estándar - plataforma	0,63 m	0,63 m	—	—
C Anchura base Straddle/contrapeso - replegado	0,73 m	0,73 m	0,73 m	0,73 m
C Anchura base Straddle/contrapeso - máx.	1,10 m	1,10 m	1,10 m	1,10 m
C Anchura base Straddle/contrapeso - máx. interior	0,91 m	0,91 m	0,91 m	0,91 m
Productividad				
Altura de carga mín. (horquillas abajo)	9 cm	9 cm	9 cm	9 cm
Altura de carga mín. (base Straddle)	5,1 cm	5,1 cm	5,1 cm	5,1 cm
Altura libre sobre el suelo – centro(1) (2) (3)	2 cm	2 cm	2 cm	2 cm
Manivelas - cabrestante estándar	38/m	38/m	38/m	38/m
Longitud de horquillas	0,57 m	0,57 m	0,57 m	0,57 m
Anchura de horquillas - exterior	0,52 m	0,52 m	0,52 m	0,52 m
Anchura de horquillas - interior	33 cm	33 cm	33 cm	33 cm
Longitud de plataforma de carga	0,58 m	0,58 m	0,58 m	0,58 m
Anchura de plataforma de carga	0,56 m	0,56 m	0,56 m	0,56 m
Capacidad de carga a centro de carga de 36 cm	227 kg	182 kg	159 kg	159 kg
Longitud de mástil	51 cm	51 cm	51 cm	51 cm
Puntos de conexión de mástil	34/48 cm	34/48 cm	34/48 cm	34/48 cm
Potencia y transmisión				
Manivelas - por unidad de longitud	46/m	46/m	46/m	46/m
Cabrestante estándar - carro en movimiento	46/m	46/m	46/m	46/m
Cabrestante estándar - mástil en movimiento	21,3/m	21,3/m	21,3/m	21,3/m
Peso y Presión sobre el suelo				
Peso - Base estándar opción ruedas estándar	51 kg	60 kg	—	—
Peso - Base estándar opción ruedas neumáticas	53 kg	62 kg	—	—
Peso - Base Straddle opción ruedas estándar	57 kg	66 kg	68 kg	70 kg
Peso - Base Straddle opción ruedas neumáticas	59 kg	68 kg	69 kg	72 kg
Peso - Ruedas de apoyo 4 puntos opción A	62 kg	72 kg	73 kg	76 kg
Peso - Ruedas de apoyo 4 puntos opción B	63 kg	73 kg	75 kg	77 kg
Peso - Base contrapeso opción ruedas estándar	178 kg	186 kg	196 kg	—

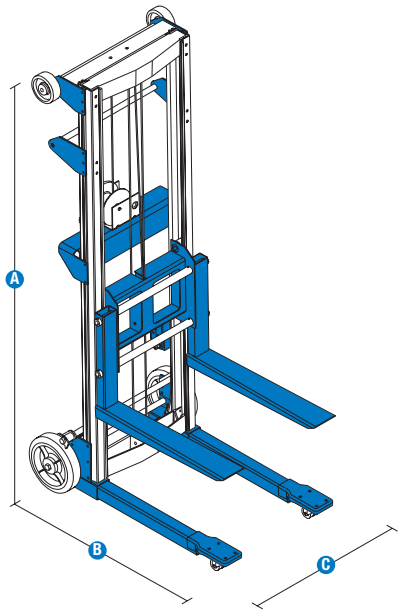

Genie® Genie Lift™ GL™-4, GL-8, GL-10 & GL-12

SKU: Modelo Estándar

- **GL400001C00002:** GL-4 base estándar
- GL-4 base straddle*
- GL-4 base de contrapeso*
- **GL120001A00002:** GL-12 base straddle

* Fabricación bajo pedido

SKU: Modelo Estándar

- **GL800001C00002:** GL-8 base estándar
- GL-8 base straddle*
- GL-8 base de contrapeso*
- **GL100001C00002:** GL-10 base straddle
- GL-10 base de contrapeso*

	Opciones Disponibles	S	S+	BtO
Chasis	Pedal de freno		❍	❍
	Diseño portátil compacto	✔	✔	✔
	Preparación rápida que no requiere herramientas	✔	✔	✔
	Pasa fácilmente a través de puertas estándar	✔	✔	✔
Mástil	Cabrestante de alta resistencia			❍
	Cabrestante manual de una velocidad, bloquea la carga en su lugar	✔	✔	✔
	Asa del cabrestante reversible para facilitar el almacenamiento	✔	✔	✔
	Bloqueo de transporte de chasis	✔	✔	✔
Ruedas	Ruedas traseras neumáticas de 25,4cm y giratorias delanteras de 6,4cm			❍
	Rueda de apoyo de 4 puntos A: traseras de 10,2cm, delanteras de 5,1cm			❍
	Rueda de apoyo de 4 puntos B: traseras de 12,7cm, delanteras de 6,4cm			❍
	Ruedas de apoyo traseras de 12cm, delanteras fijas de 10cm	✔	✔	✔
	Ruedas traseras de 20,32cm y giratorias delanteras de 5cm, que no dejan marcas	✔	✔	✔
Attachments	Horquillas de acero estándar de larga duración	✔	✔	✔
	Pluma		❍	❍
	Escalera de aluminio (base estándar y straddle - solo postventa)		❍	❍
	Plataforma de carga		❍	❍

Cabrestante de alta resistencia no disponible con opción de escalera de aluminio

S	Configuración estándar
S+	Configuración estándar con opciones
BtO	Fabricación bajo pedido
✔	Características estándar
❍	Opciones

Peso ligero

Carga en furgoneta

Accesorios de manipulación de materiales

Accesorios Originales Genie(1)

(1) Accesorios adicionales originales Genie disponibles en Parts.GenieLift.com

Las especificaciones de productos están sujetas a cambios sin previo aviso ni obligación por parte de Genie. Las fotografías y/o esquemas de este folleto sólo aparecen con fines ilustrativos. Si desea instrucciones sobre el correcto uso de este equipo, consulte el Manual del Operario. El incumplimiento de las instrucciones del manual del operario así como la actuación irresponsable de cualquier tipo por parte del operario pueden causar lesiones graves o la muerte. La única garantía aplicable y que sirve de referencia para nuestros diferentes productos es nuestra garantía contractual validada por nuestros servicios técnicos. No será válida ninguna otra garantía ni oral ni escrita. Los productos y servicios listados pueden ser marcas registradas, patentes, o nombres registrados de Terex Corporation y/o sus filiales en los EE.UU. y en numerosos otros países. Terex, Genie, Xtra Capacity, Lift Power, Lift Guard, Lift Tools, Lift Connect y Tech Pro Link son marcas registradas de Terex Corporation o de sus filiales.

11/23

© 2023 Terex Corporation